LED Blink-/Blitz-/Rundum-Leuchten
WL-ECO-LED-Y „Flash-Eco“
WL-LUX-LED-Y „Flash-Lux“
mit LED-Einsatz (230VAC / 24VAC/DC)

WTS SCHALTGERÄTE ... von Profis für Profis!

WTS Schaltgeräte GmbH
Industriepark Nord 98a
53567 Buchholz - Mendt

Tel. +49-(0)2683-96938-0
Fax. +49-(0)2683-96938-69
E-Mail: info@wts-schaltgeraete.de

Demontage (Disassembly)

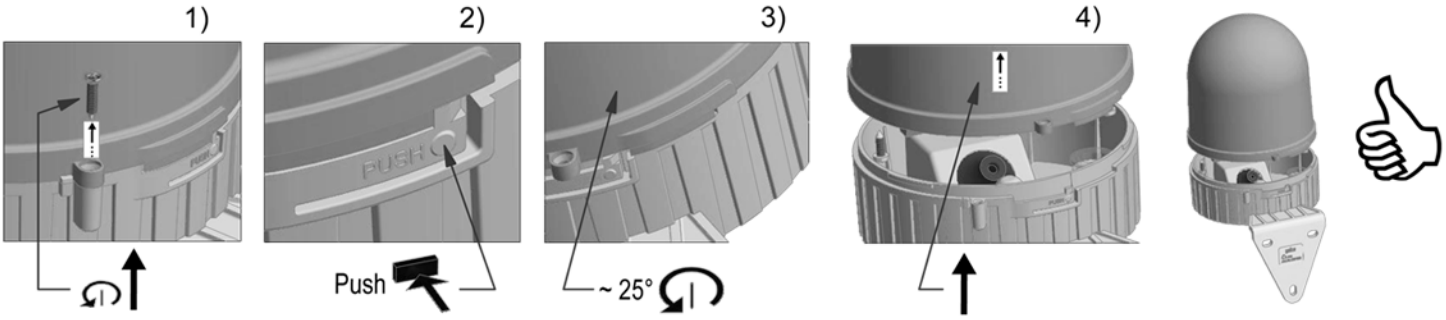

Montage (Assembly)

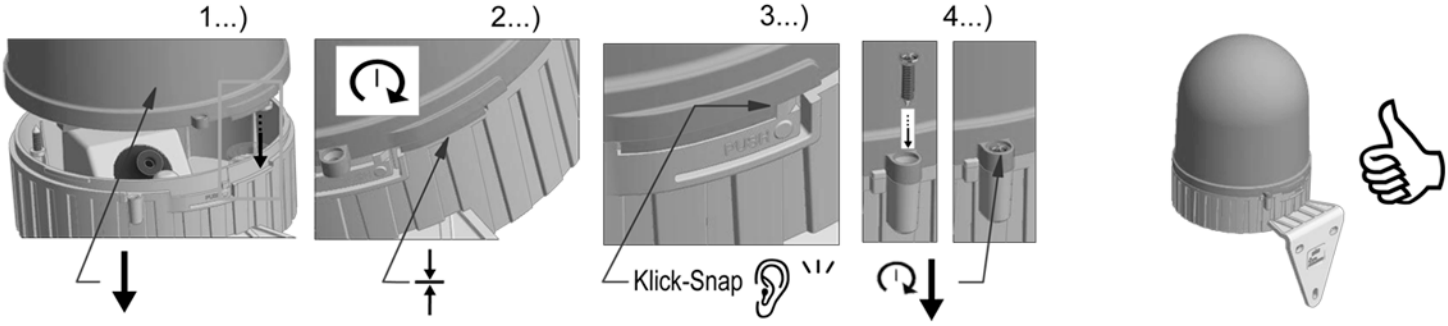

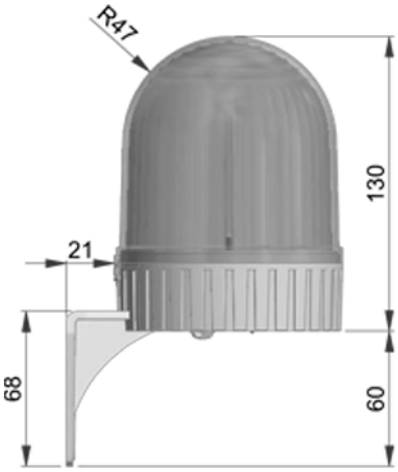

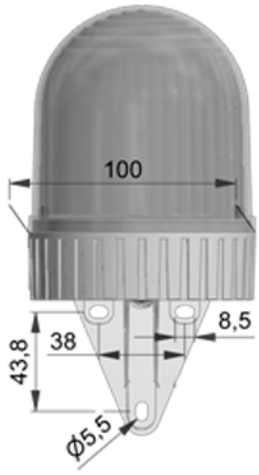

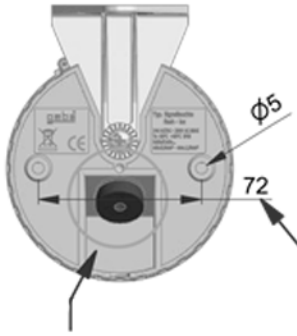

Montageart
Bodenmontage
(bottom mounting)

Kabeleingang Ø 5-10 mm
(cable entry Ø 5-10mm)

Montageart
Wandmontage über Winkel
(optionales Zubehör)
(wall mounting with bracket
optional accessorie)

Verschluss-Stopfen! (IP65)
(closing plugs! (IP65))

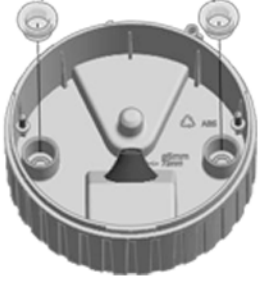

PMMA

ABS

CE

LED Blink-/Blitz-/Rundum-Leuchten
WL-ECO-LED-Y „Flash-Eco“
WL-LUX-LED-Y „Flash-Lux“
mit LED-Einsatz (230VAC / 24VAC/DC)

... von Profis für Profis!

WTS Schaltgeräte GmbH
Industriepark Nord 98a
53567 Buchholz - Mendt

Tel. +49-(0)2683-96938-0
Fax. +49-(0)2683-96938-69
E-Mail: info@wts-schaltgeraete.de

Anschluss (electrical connection)

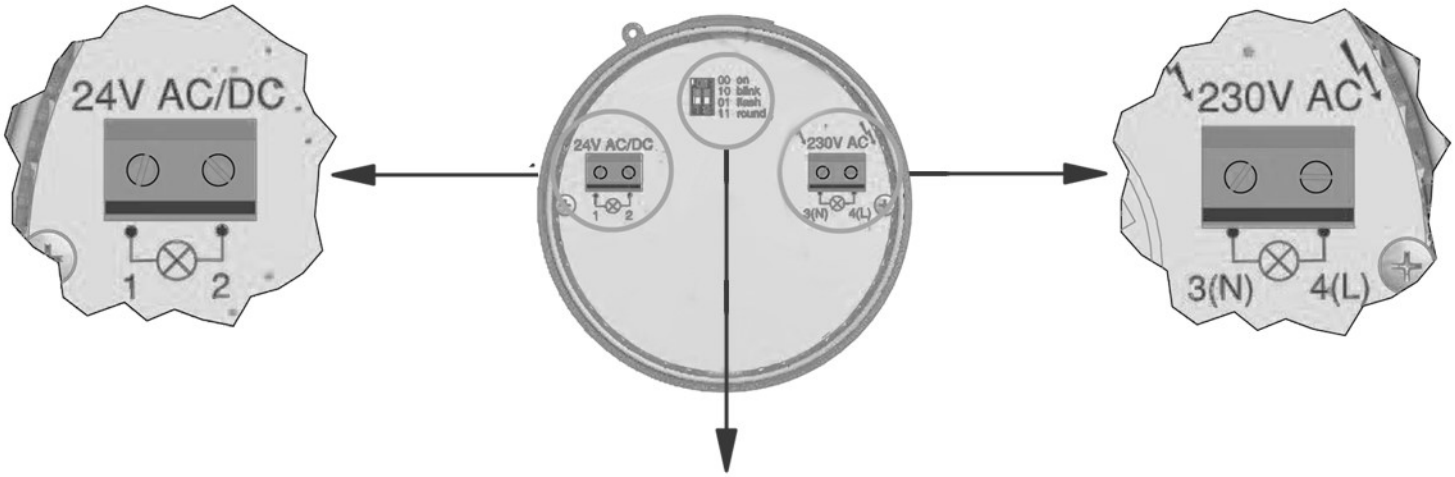

DIP Schalter (DIP switch)

DIP Schalter zur Einstellung der LED-Funktion
(DIP switch for coding the LED function)

Typ: WL-ECO-LED-Y „Flash-Eco“

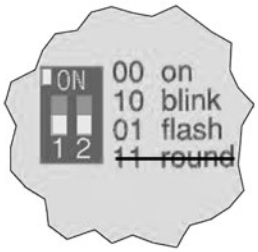

00 on = Dauerlicht (nicht selbst-blinkend)

10 blink = Blinklicht (selbst-blinkend)

01 flash = Blitzlicht

11 round (ohne Funktion)

Typ: WL-LUX-LED-Y „Flash-Lux“

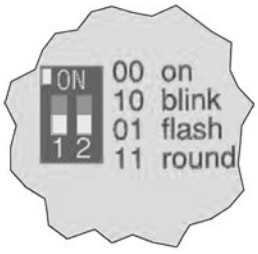

LED-Funktionen wie oben **jedoch zusätzlich:**

11 round = Rundumlicht (Drehspiegel-Funktion)

Die technischen Daten :

Spannungsversorgung: wahlweise 24 V AC/DC oder 230 V AC 50 Hz
Leistungsaufnahme: ca. 3 W
Anzahl LED´s auf Platine:
WL-ECO-LED-Y: 9 SMD-LED´s, Farbe weiss
WL-LUX-LED-Y: 18 SMD-LED´s, Farbe weiss
Blinkgeschwindigkeit: ca. 60 x pro Min. ±10%
Blitzgeschwindigkeit: ca. 60 x pro Min. ±10%
Rundumgeschwindigkeit: ca. 180 Umdr. pro Min. ±10%
Kalotte: PMMA, Farbe gelb / orange
Unterteil WL-ECO-LED-Y: ABS, Farbe hell-grau
Unterteil WL-LUX-LED-Y: ABS, Farbe anthrazit-grau
Schutzart: wassergeschützt, Schutzklasse IP 65
Temperaturbereich: -30°C bis +50°C
Schraubklemmen: min. 0,5 mm² max. 1,5 mm²
Kabeleinführung: von unten Ø 5 - 10 mm
schutzisoliert, Schutzklasse II, Aufbau nach VDE 711

CE

WTS Schaltgeräte GmbH ist von der Gewährleistung und Produkthaftung befreit, wenn ohne unsere vorherige Zustimmung eigene bauliche Veränderungen vorgenommen werden oder unsachgemäße Installationen gegen unsere vorgegebenen Montagerichtlinien ausgeführt bzw. veranlasst werden.
Montage, Anschluss und Wartung des Gerätes darf nur von entsprechend geschulten Fachkräften durchgeführt werden. Hierbei sind die entsprechenden nationalen und lokalen Vorschriften zu beachten!